LED-ZUSATZBREMSLEUCHTE ZHBL 20 * *LED HIGH LEVEL STOP LIGHT ZHBL 20*

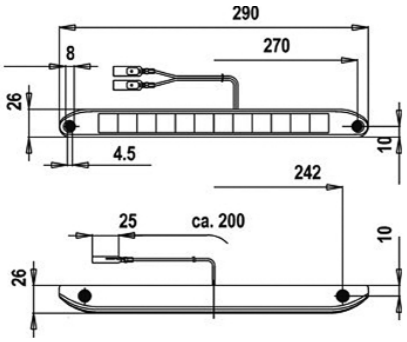

· für den Aufbau oder Anbau mit Schraubbefestigung
· 12 SMT Leuchtdioden
· wasserdicht vergossen und anschlussfertig

· *for surface mounting or flush fitting with screws*
· *12 SMT LED's*
· *sealed in a waterproof manner and ready for plug-in*

Bild *Picture*	Art.-Nr. / No. *Typ / Type*	Beschreibung *Description*	Merkmale *Features*	Spann. *Voltage*	Leistung *Power*	Material / Farbe *Material / Colour*	Anschluss *Connection*	Gewicht *Weight*	IP / Temp. *IP / Temp.*	VP *PU*	Homolog. *Approval*
	15.0020.002 ZHBL 20/12 V	LED-Zusatzbremsleuchte *LED High Level Stop Light*	BL *DI* ● BR *ST* S *TL* W *RV* SN *FL* R *RR* K *NP* SM *SM*	12 V	1 W	PMMA / ABS rot - *red*	Kabel 200 mm *cable 200 mm*	0,13 kg	*IP 67*	20 E/ 96	S3 E13-35219
	15.0021.012 ZHBL 20/24 V	LED-Zusatzbremsleuchte *LED High Level Stop Light*	BL *DI* ● BR *ST* S *TL* W *RV* SN *FL* R *RR* K *NP* SM *SM*	24 V	1 W	PMMA / ABS rot - *red*	Kabel 2000 mm *cable 2000mm*	0,13 kg	*IP 67*	20	S3 E13-0235219

Zusatz-Information: Gehäuse weiß, Flachsteckzungen
Additional Information: white housing, blade terminals